ULOŽENÍ POTRUBÍ

M 1 : 20

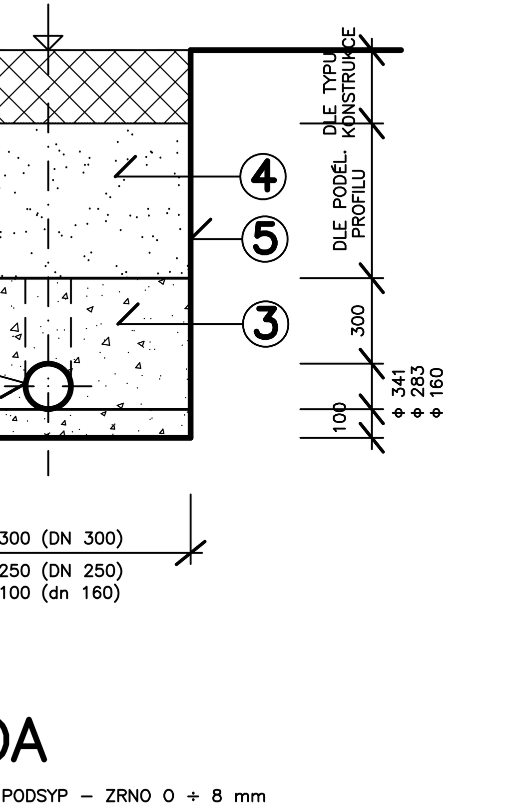

LEGENDA

1. ŠTĚRKOPÍSKOVÝ PODSYP – ZRNO 0 ÷ 8 mm
2. KANALIZAČNÍ TROUBY PP SN 12 ϕ 341 mm, ϕ 283 mm, PVC SN 16 dn 160 mm
3. HUTNĚNÝ OBSYP ŠTĚRKOPÍSKEM – ZRNO 0 ÷ 8 mm PROSTOR NAD POTRUBÍM NEHUTNIT
4. HUTNĚNÝ ZÁSYP HLINITO–PÍSČITOU ZEMINOU Z NAKUPOVANÝCH MATERIÁLŮ
5. STĚNY RÝHY – PAŽENÍ ZÁTAŽNÉ

Pozn.:

V MÍSTĚ NAPOJENÍ BYLA HLOUBKA KRYTÍ STÁV. KANALIZACE ODMĚŘENA, STÁVAJÍCÍ POTRUBÍ BUDE NUTNÉ OVĚŘIT NA MÍSTĚ STAVBY

VÝKOPOVÉ PRÁCE BUDOU PROVÁDĚNY PO ETAPÁCH V SOULADU S VÝSTAVBOU KOMUNIKACE OD HRUBÝCH TERÉNNÍCH ÚPRAV, PŘÍPADNĚ OD STÁVAJÍCÍHO TERÉNU, V MÍSTĚ NAPOJENÍ NA STÁVAJÍCÍ KANALIZACI, PŘÍPADNĚ V MÍSTĚ KŘÍŽENÍ SE STÁVAJÍCÍM VODOVODEM, BUDOU PROVÁDĚNY RUČNĚ

ULOŽENÍ POTRUBÍ V SOUBĚHU

M 1 : 20

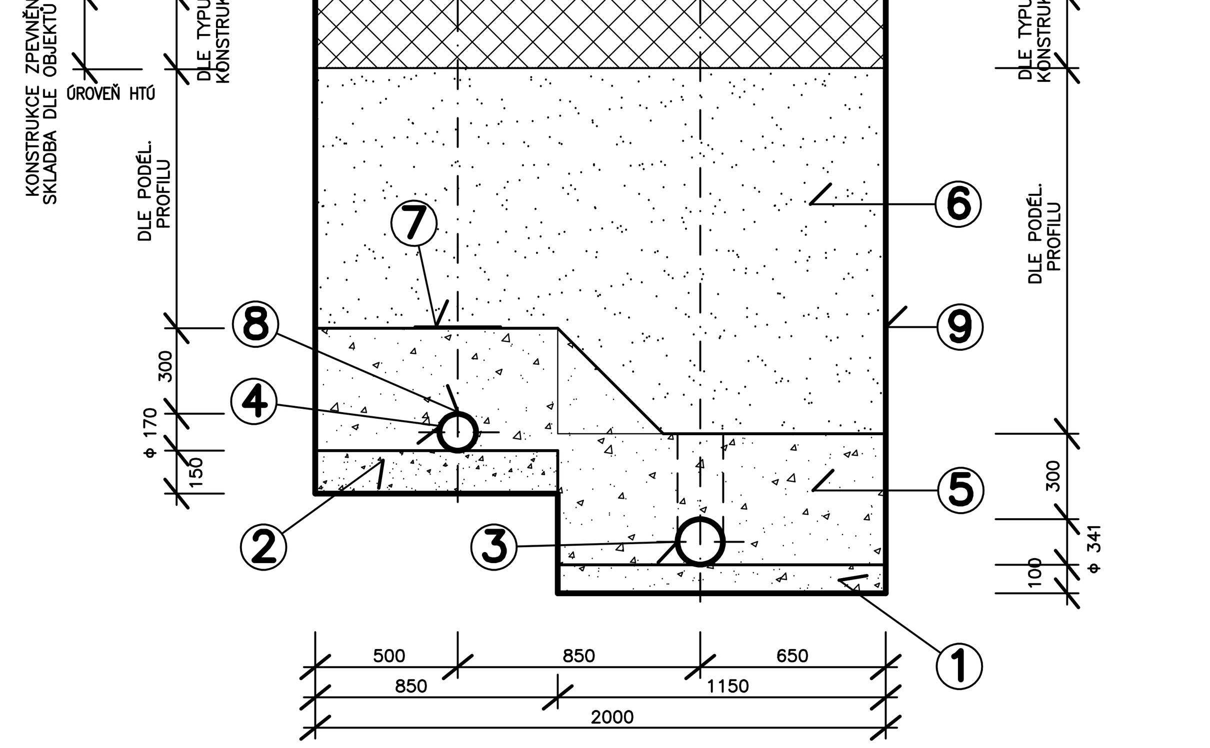

LEGENDA

1. ŠTĚRKOPÍSKOVÝ PODSYP – ZRNO 0 ÷ 8 mm
2. PÍSKOVÝ PODSYP – ZRNO 0 ÷ 4 mm
3. KANALIZAČNÍ TROUBY PP SN 12 ϕ 341 mm
4. VODOVODNÍ POTRUBÍ Z TVÁRNÉ LITINY NATURAL ϕ 170 mm
5. HUTNĚNÝ OBSYP ŠTĚRKOPÍSKEM – ZRNO 0 ÷ 8 mm
6. HUTNĚNÝ ZÁSYP HLINITO–PÍSČITOU ZEMINOU Z NAKUPOVANÝCH MATERIÁLŮ
7. VÝSTRAŽNÁ FÓLIE – MODRÁ
8. SIGNALIZAČNÍ VODIČ CYKY 4
9. STĚNY RÝHY – PAŽENÍ ZÁTAŽNÉ

- Souřadnicový systém S-JTSK
- Výškový systém Bpv

ZMĚNA	POPIS	DATUM
03		
02		
01		

ING. IVAN ŠÍR
PROJEKTOVÁNÍ DOPRAVNÍCH STAVEB a.s.
Haškova 1714/3, 500 02 Hradec Králové, tel: +420 603 181 473, sir@sirivan.cz, www.sirivan.cz IČ: 259 62 914

Objednatel: Město Dvůr Králové nad Labem
náměstí T.G.Masaryka 38
Dvůr Králové nad Labem
544 17

Dvůr Králové nad Labem - prodloužení splaškové kanalizace na ul. Krkonošská

kraj: Královéhradecký	odpovědný projektant stavby: Ing. Ivan Šír
MÚ / OU: Dvůr Králové	odpovědný projektant objektu: Ing. Melišová Alena
stupeň utajení: bez utajení	vypracoval: Ing. Melišová Alena
datum: 08 / 2019	kontroloval: Ing. Jan Fiala
zakázkové číslo: 19 066	změna číslo: 00
stupeň PD: PDPS	měřítko: 1:500/100

SO 330 - SPLAŠKOVÁ KANALIZACE V UL. KRKONOŠSKÁ

PODÉLNÝ PROFIL B.1.4.1.5